MUR D'EXTRÉMITÉ

Type Standard

Conformément cahier des charges standard 250 pour des travaux de voirie

Suivant PTV 100

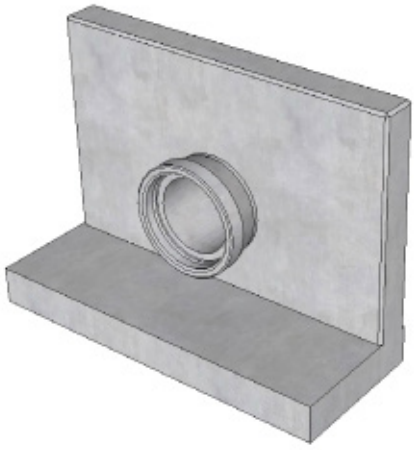

1

CARACTÉRISTIQUES :

- béton autocompactant;
- armé;
- chanfrein : 20/20 mm;

POSSIBILITÉS :

- côté supérieur biseauté;
- raccordements avec tuyaux en béton dia. 300 à 1600 mm;
- raccordements avec tuyaux en grès;
- raccordements avec tuyaux en PVC;

barrage ou débordement peuvent être fournis sur demande.

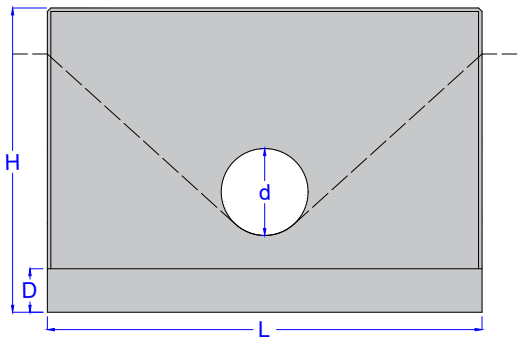

2

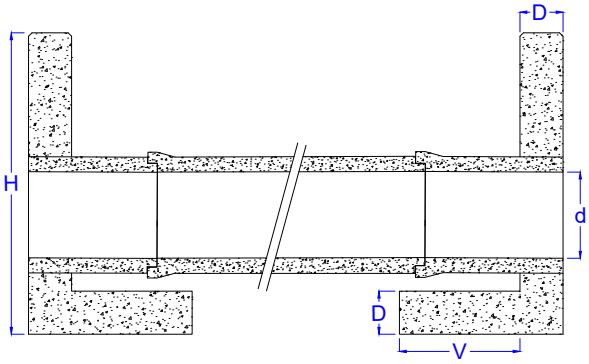

3

MURS FRONTAUX				
H (mm)	L (mm)	V (mm)	D (mm)	d (mm)
VARIABLE			200 OU 250	300 À 1600